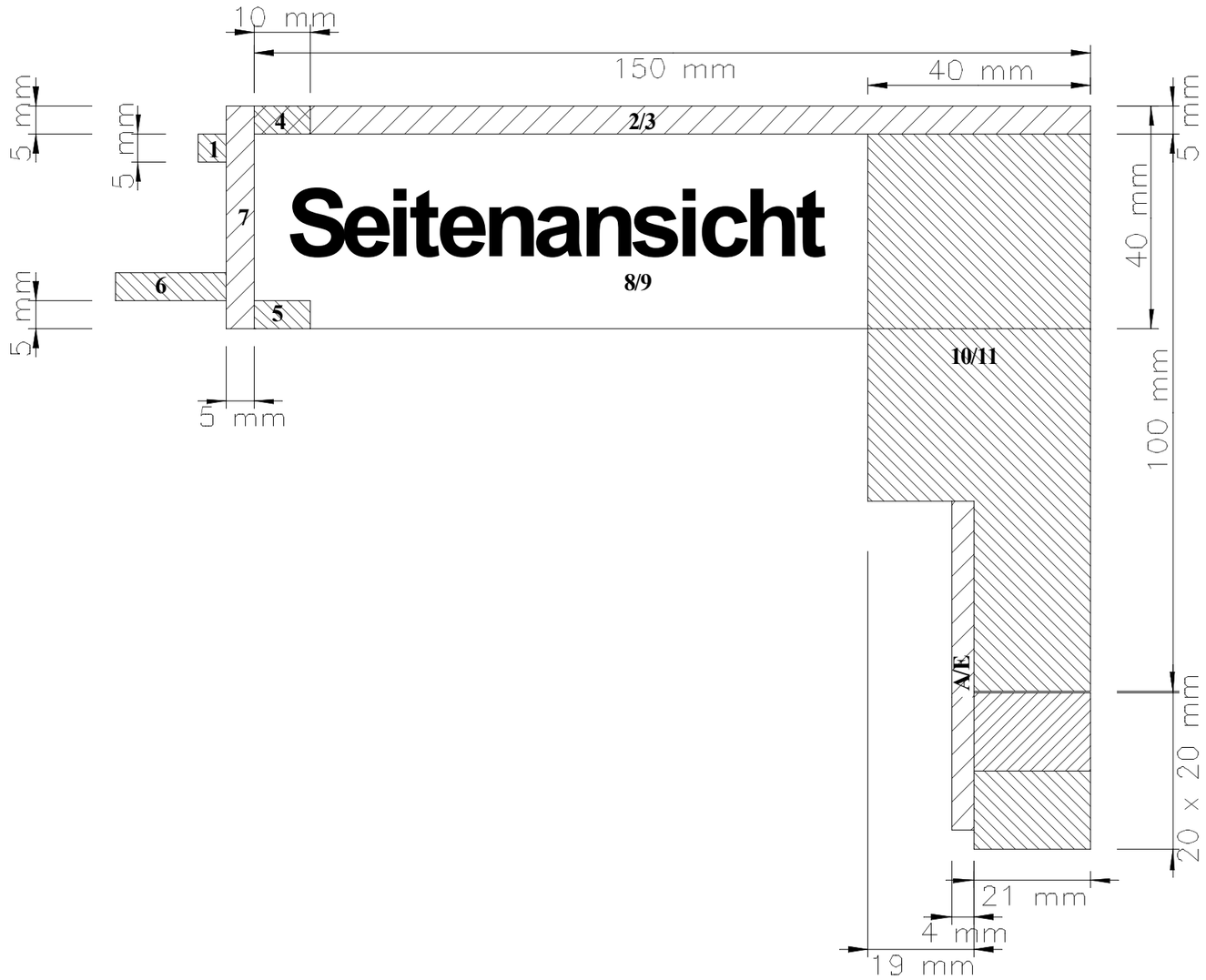

Auflegeplan für 4 mm Sperrholz 30 x 20 cm

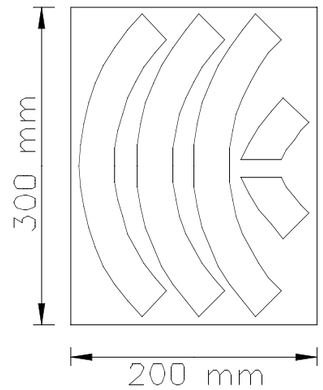

verkleinerte Gesamt-ansicht von oben

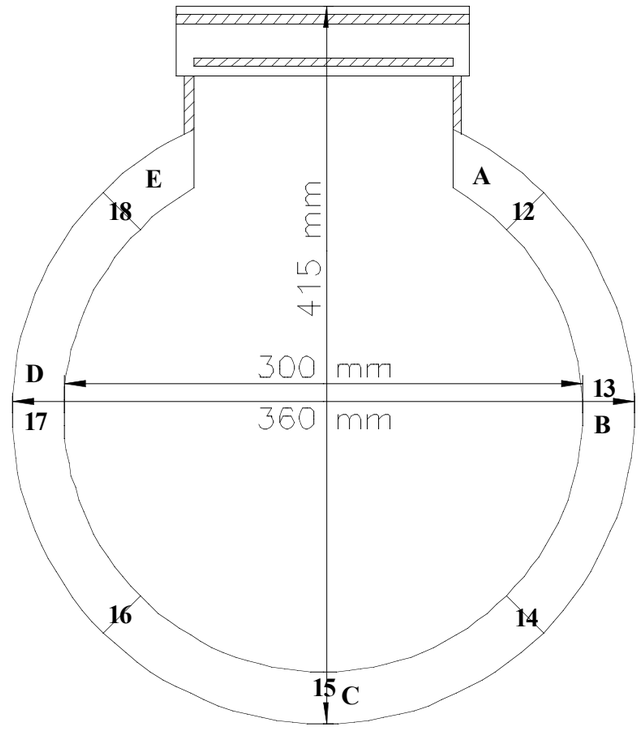

2
4
3
1
7
8
9
6
5
10
11
Draufsicht
E
A
18
12

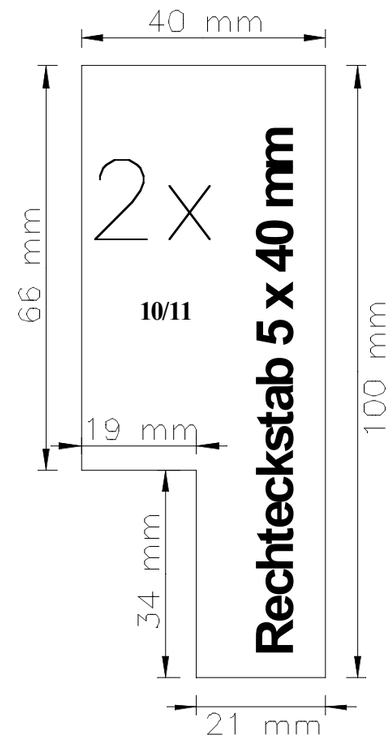
40 mm
66 mm
2x
10/11
Rechteckstab 5 x 40 mm
100 mm
19 mm
34 mm
21 mm

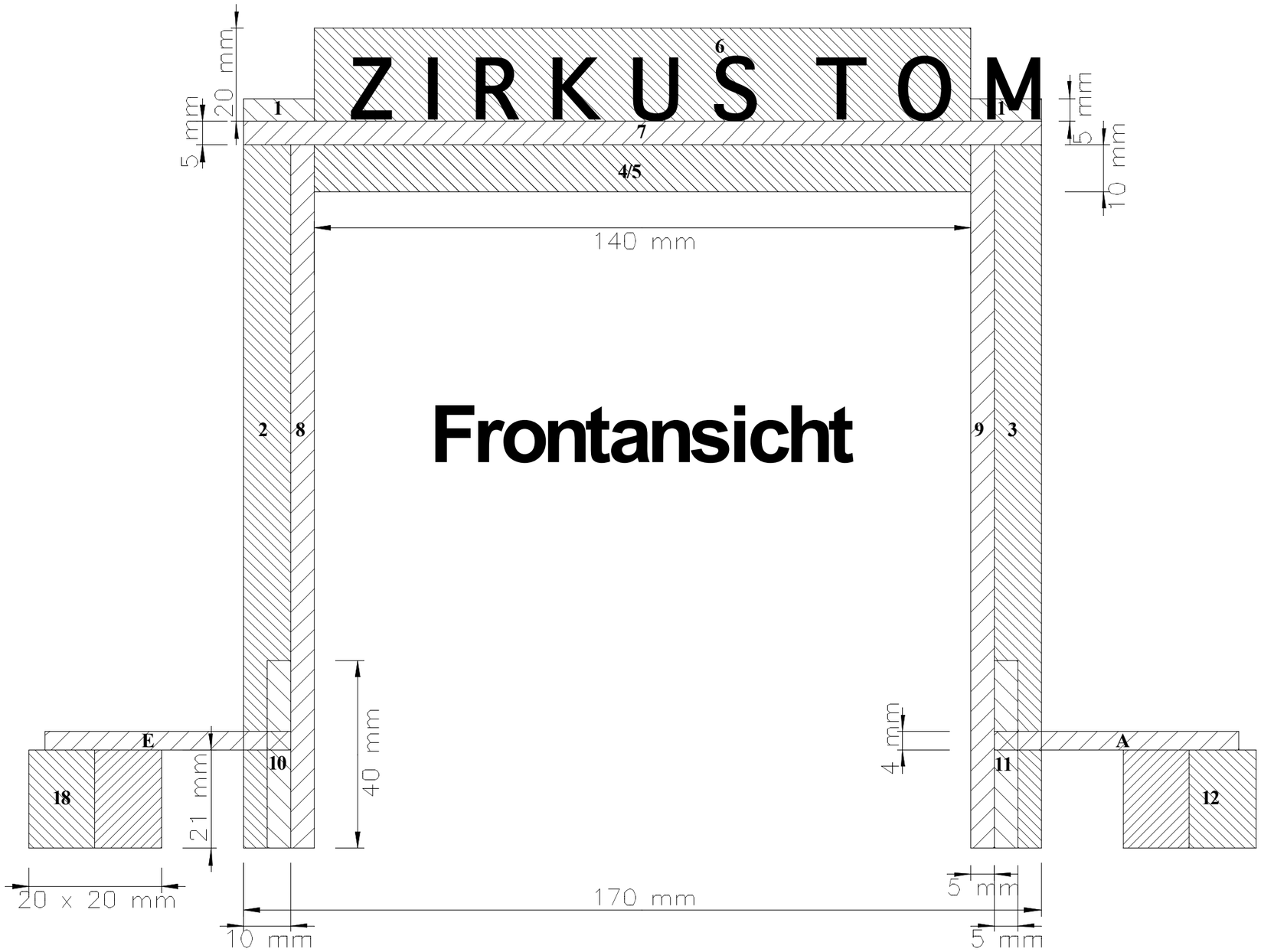
ZIRKUS TOM
Frontansicht
6
1
1
7
4/5
2
8
9
3
E
10
11
A
18
12
20 mm
5 mm
5 mm
10 mm
140 mm
40 mm
21 mm
4 mm
20 x 20 mm
170 mm
10 mm
5 mm
5 mm

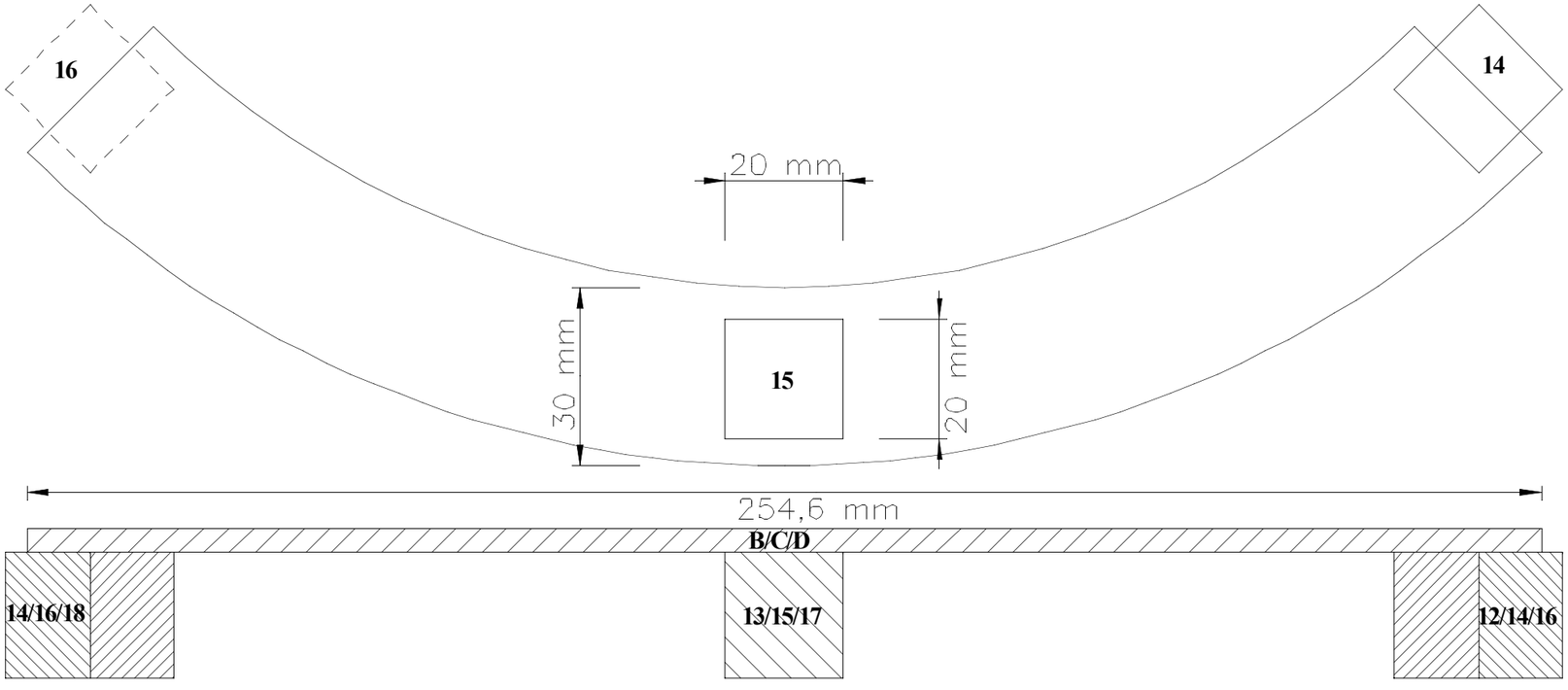
16
14
20 mm
30 mm
15
20 mm
254,6 mm
B/C/D
14/16/18
13/15/17
12/14/16

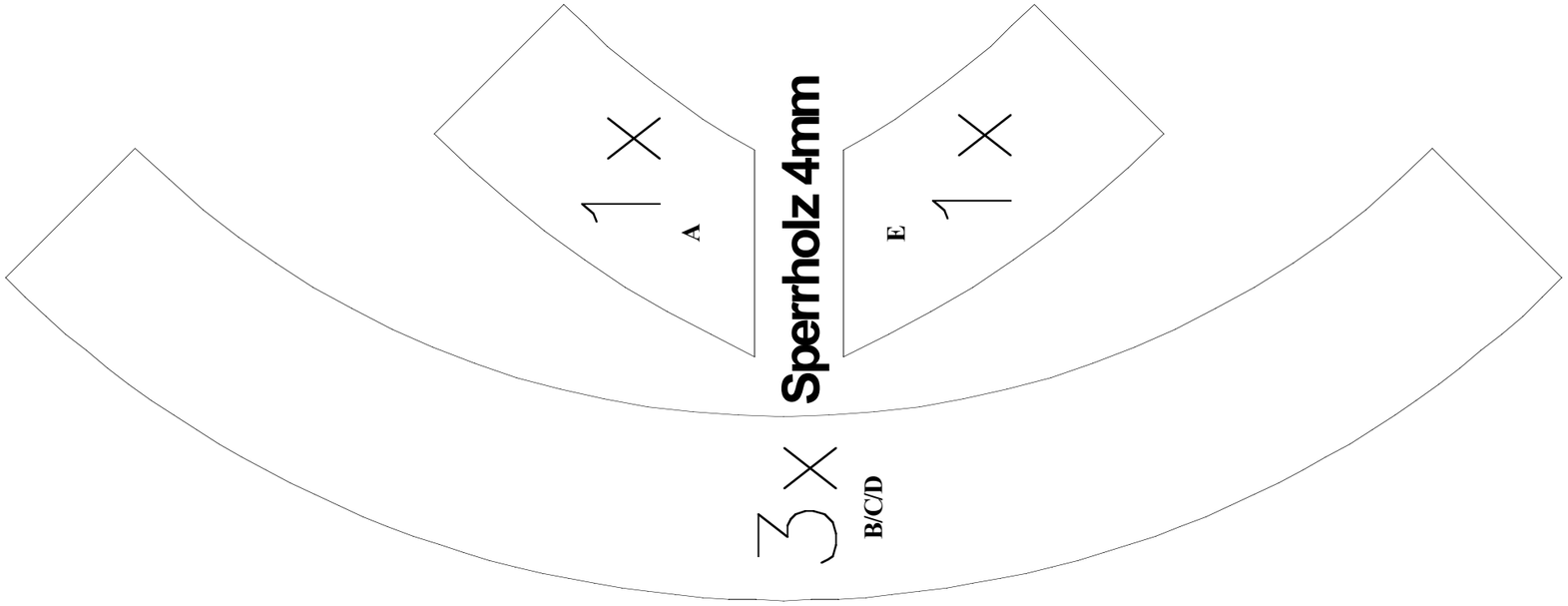
1 X
A
Sperrholz 4mm
E
1 X
3 X
B/C/D